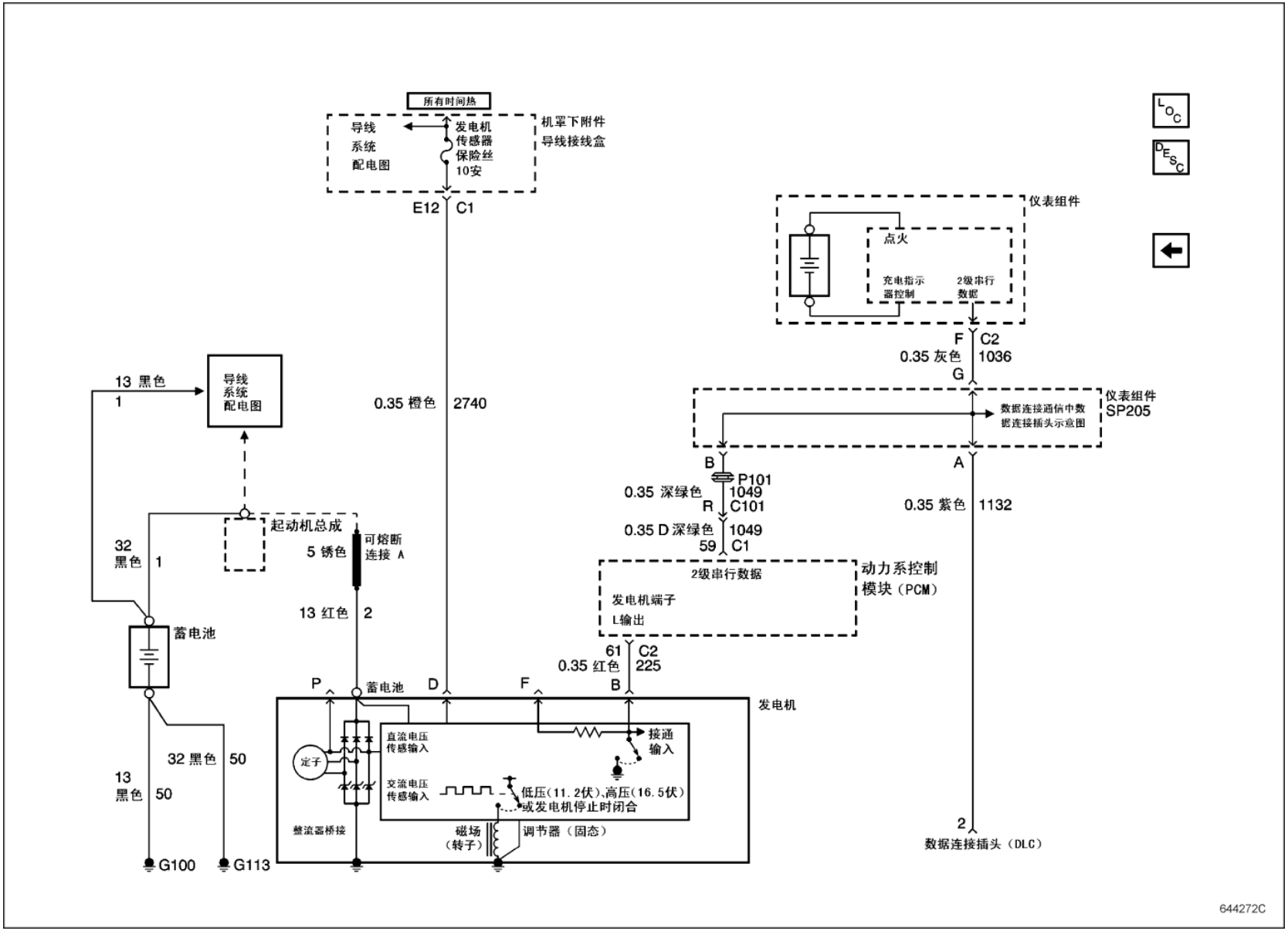
所有时间热
导线
系统
配电图
发电机
传感器
保险丝
10安
机罩下附件
导线接线盒
E12
C1
仪表组件
点火
充电指示
器控制
2级串行
数据
F
C2
0.35 灰色
1036
G
仪表组件
SP205
数据连接通信中数
据连接插头示意图
B
A
P101
0.35 深绿色
1049
R
C101
0.35 D 深绿色
1049
59
C1
0.35 紫色
1132
2级串行数据
发电机端子
L输出
动力系控制
模块（PCM）
61
C2
0.35 红色
225
13 黑色
1
导线
系统
配电图
0.35 橙色
2740
起动机总成
32
黑色
1
5 锈色
可熔断
连接 A
13 红色
2
蓄电池
P
蓄电池
D
F
B
发电机
直流电压
传感输入
接通
输入
定子
交流电压
传感输入
低压（11.2伏）、高压（16.5伏）
或发电机停止时闭合
整流器桥接
磁场
（转子）
调节器（固态）
32 黑色
50
13
黑色
50
G100
G113
2
数据连接插头（DLC）
644272C